Doporučené příslušenství / Recommended Acessories / Empfohlenes Zubehör

4x

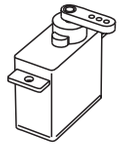

HS-81

5 - ch

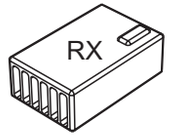

MS-027,028,029

3 phase

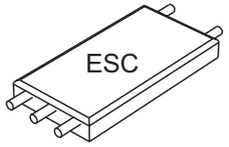

JETI SPIN 44

AXI 2814/12

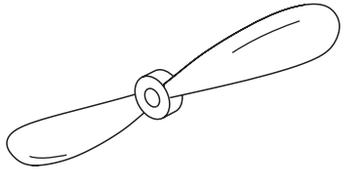

APC 10 / 5E
APC 11 / 4

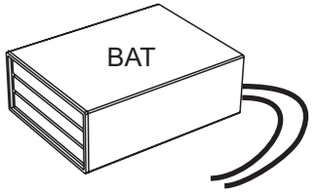

3s Li-Pol 2500 mAh

Rozpětí /Wingspan / Spannweite : **1200 mm**
Délka / Lenght / Länge : **1160 mm**
Hmotnost / Height /Gewicht : **900-1200 g**

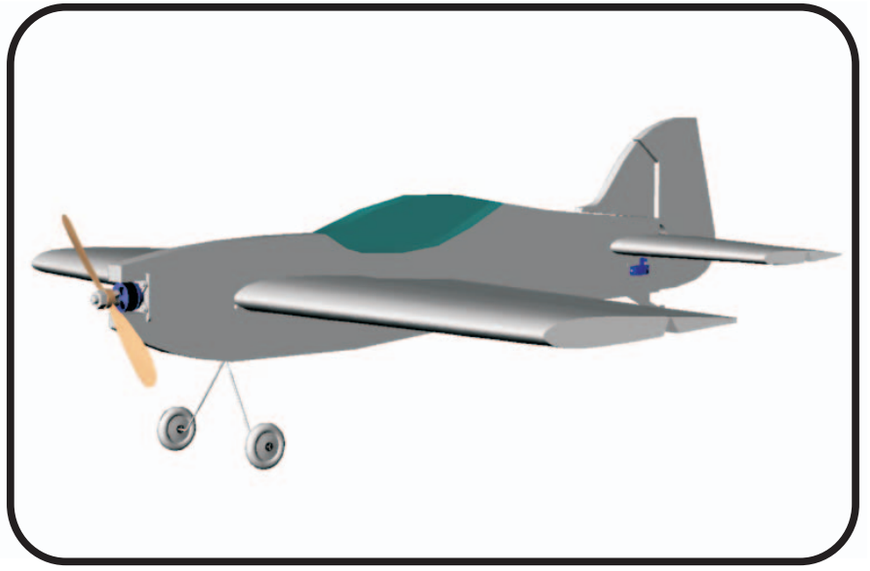

MAXI UNIQUE

MS - 26000

Instructions manual - pictures
Montageanleitung - Zeichnungen
Montážní návod - obrázky

Co potřebujete / What do you need / Sie werden brauchen

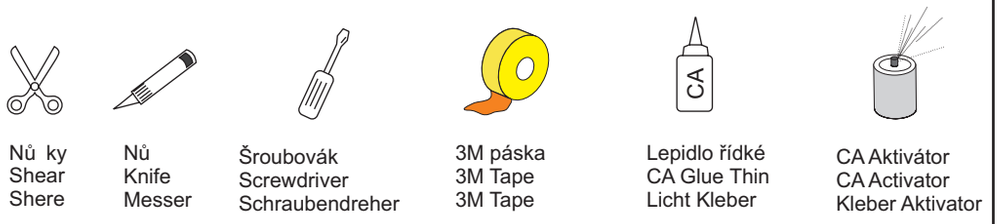

Nů ky
Shear
Shere

Nů
Knife
Messer

Šroubovák
Screwdriver
Schraubendreher

3M páska
3M Tape
3M Tape

Lepidlo řídké
CA Glue Thin
Licht Kleber

CA Aktivátor
CA Activator
Kleber Aktivator

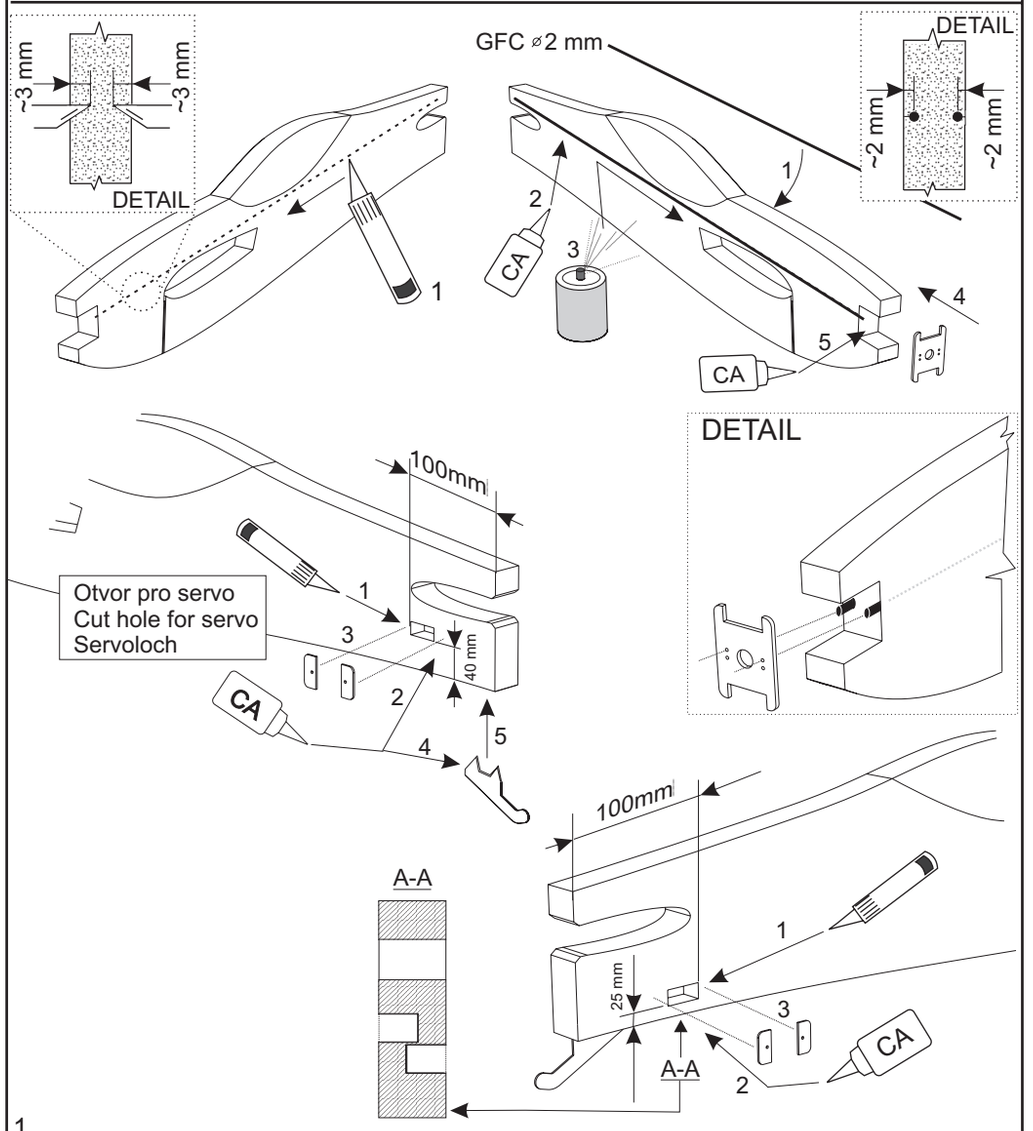

1

Upozornění - Caution - Achtung

Nikdy nelétejte blízko:
Lidí a zvířat
Staveb a obydlí
Silnic, dálnic a eleznic
Vysokonapětových vedení

Do not fly airplane near:
People or animals
Buildings
Roads or railway tracks
Power lines

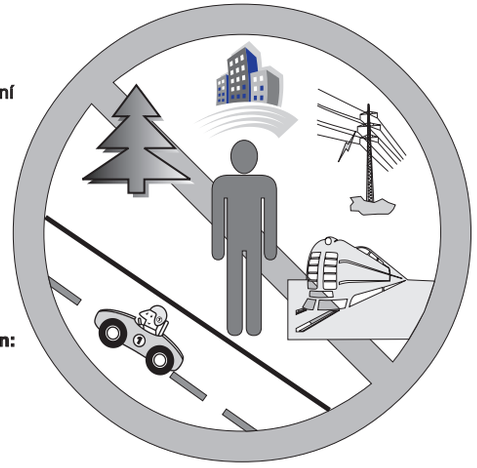

Niemals in der Nöhe von:
Menschen oder Tiere
Gebaude
Straßen und Eisenbahn
Uberlandleitungen

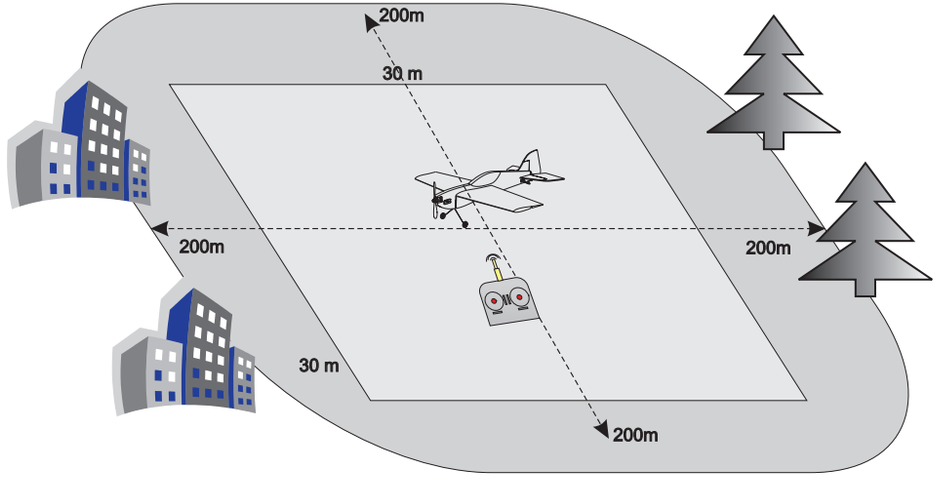

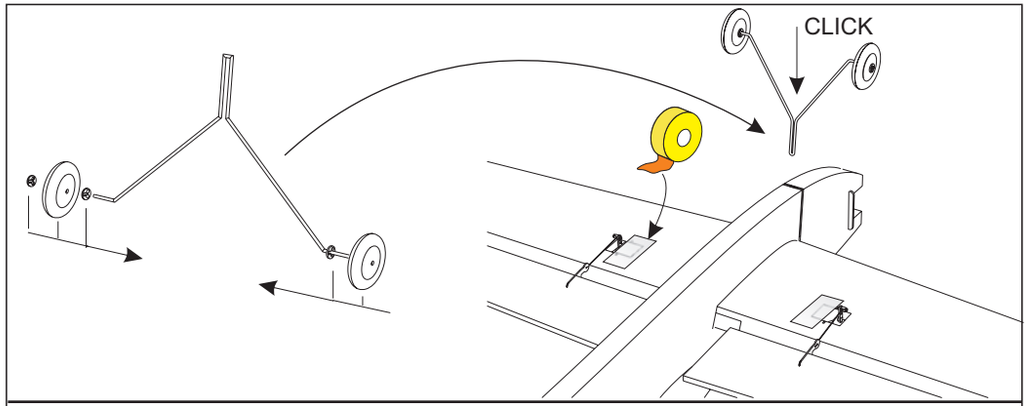

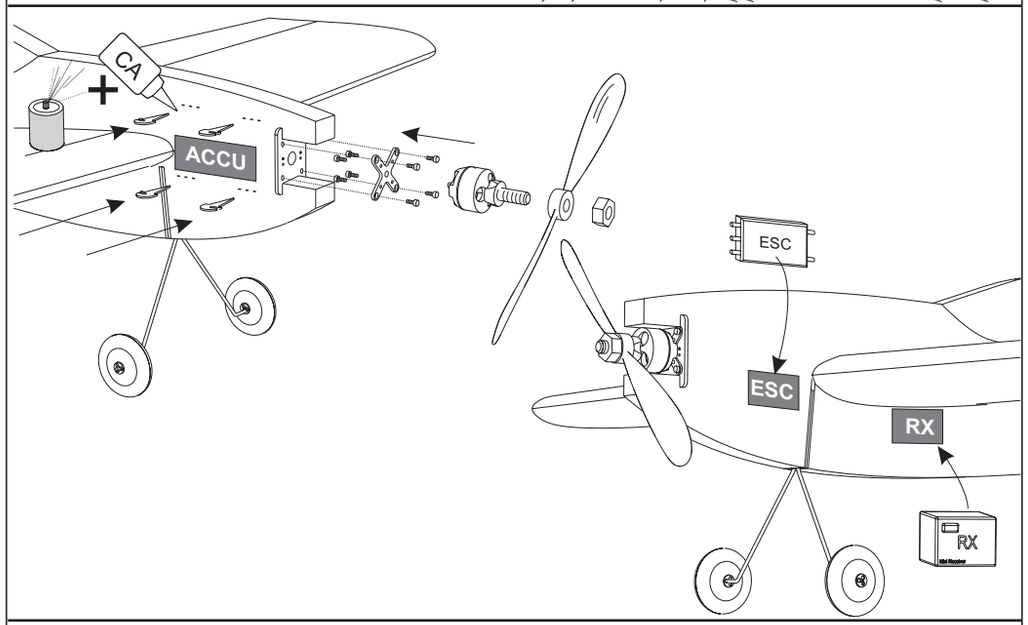

Nastavení / Set-up / Einstellung

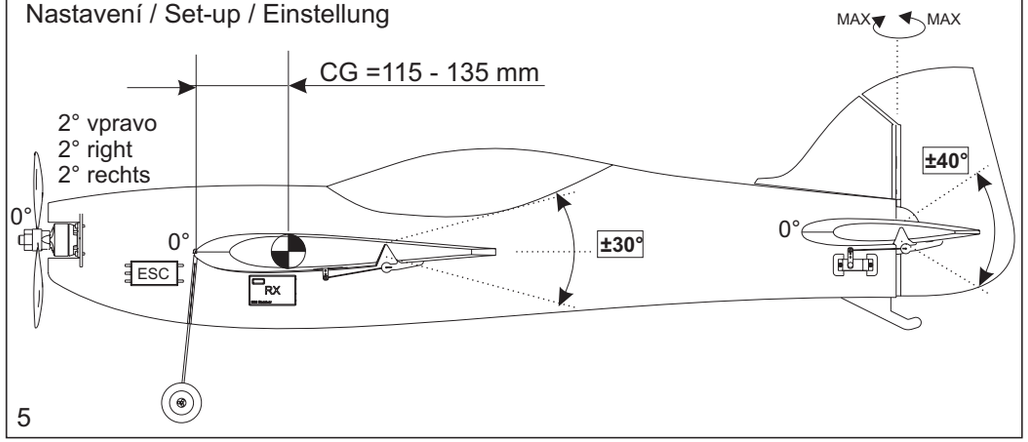

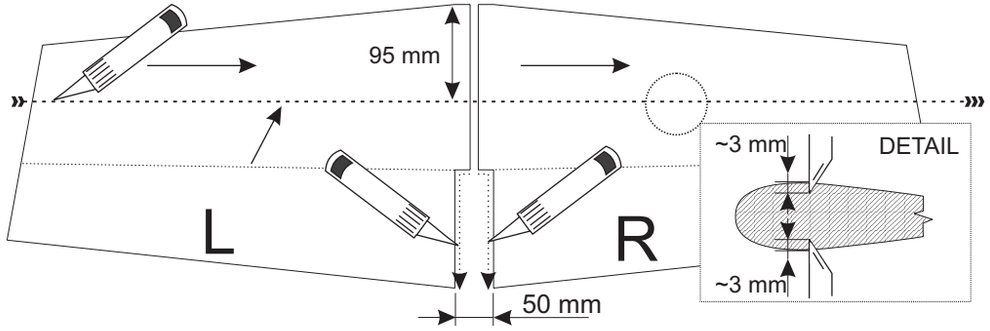

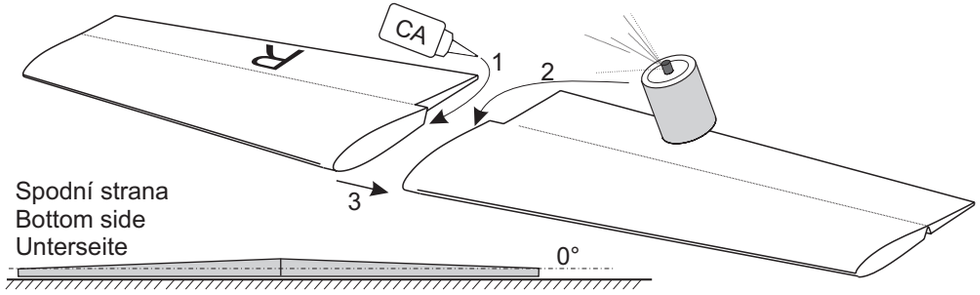

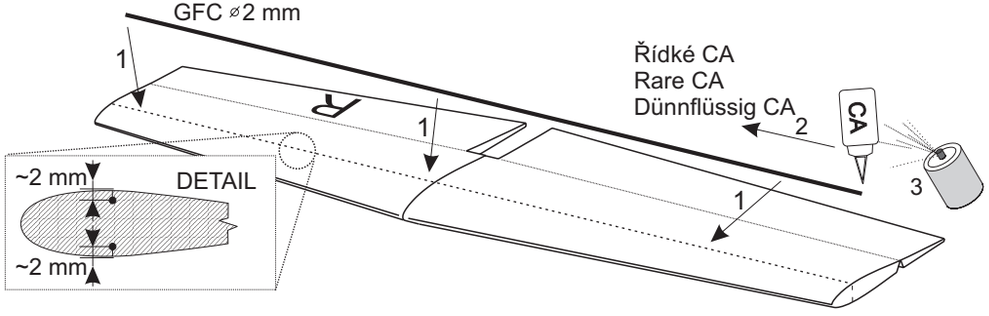

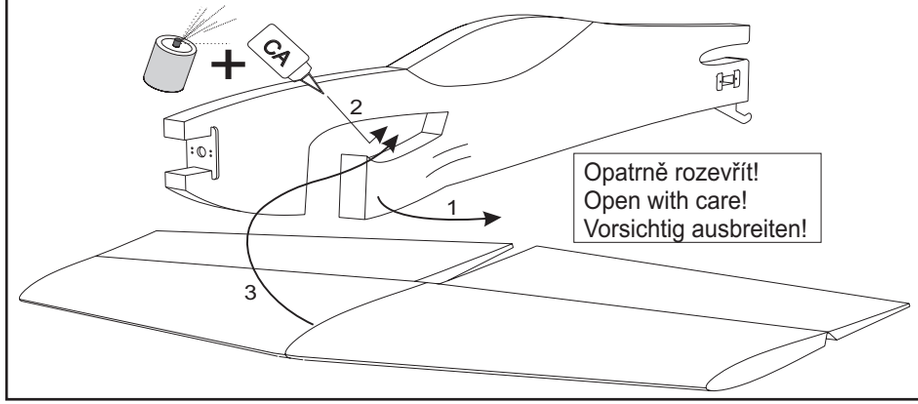

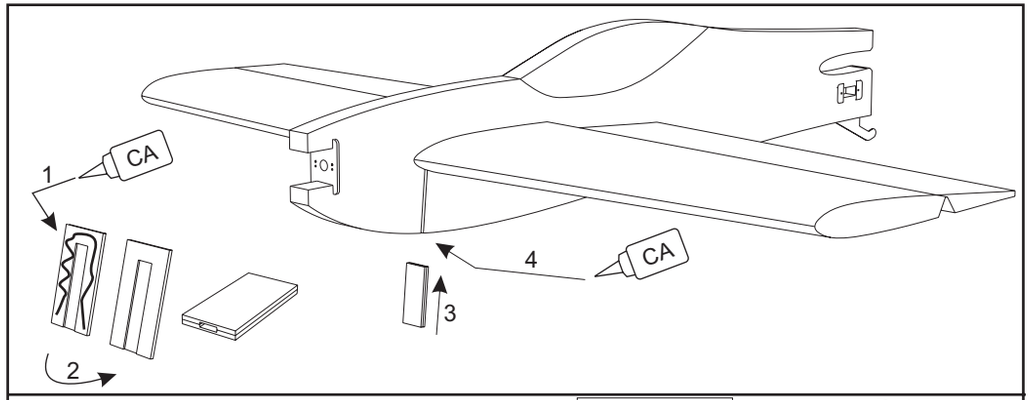
CA
1
2
3
4
CA

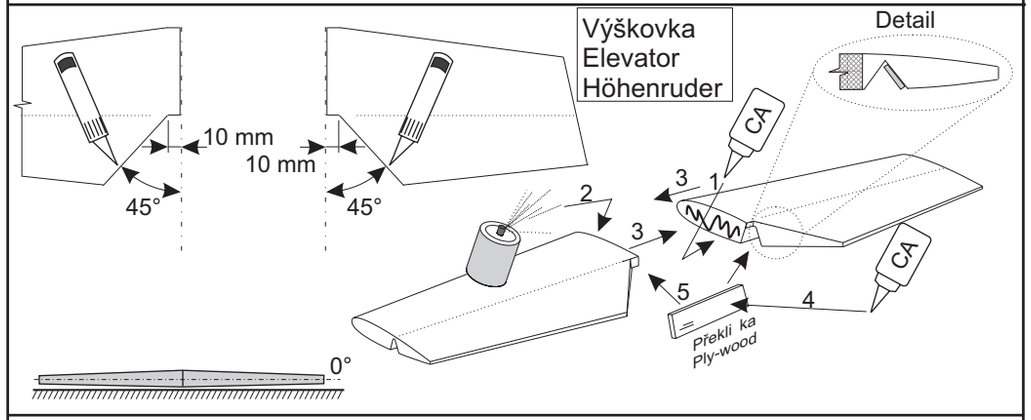
Výškovka
Elevator
Höhenruder
Detail
10 mm
10 mm
45°
45°
CA
1
2
3
3
5
4
CA
Překli ka
Ply-wood
0°

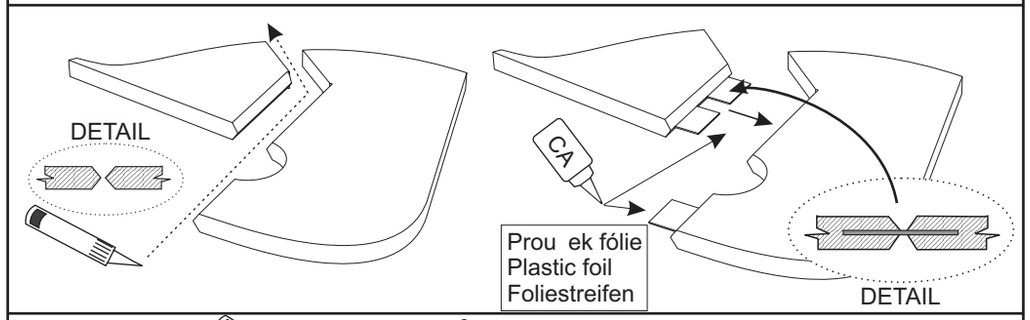
DETAIL
CA
Prou ek fólie
Plastic foil
Foliestreifen
DETAIL

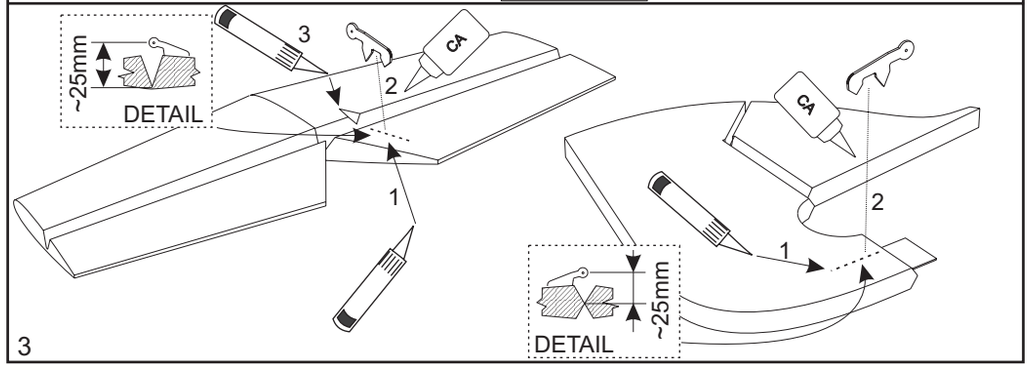
~25mm
DETAIL
3
2
CA
1
CA
2
1
~25mm
DETAIL

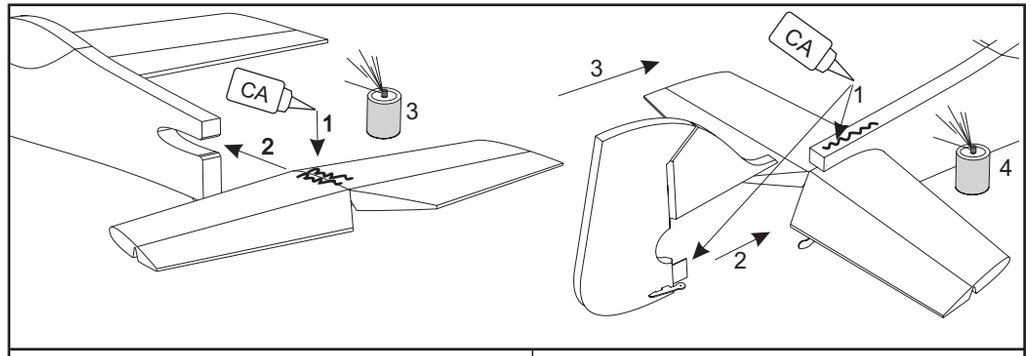
CA
1
2
3
3
CA
1
4
2

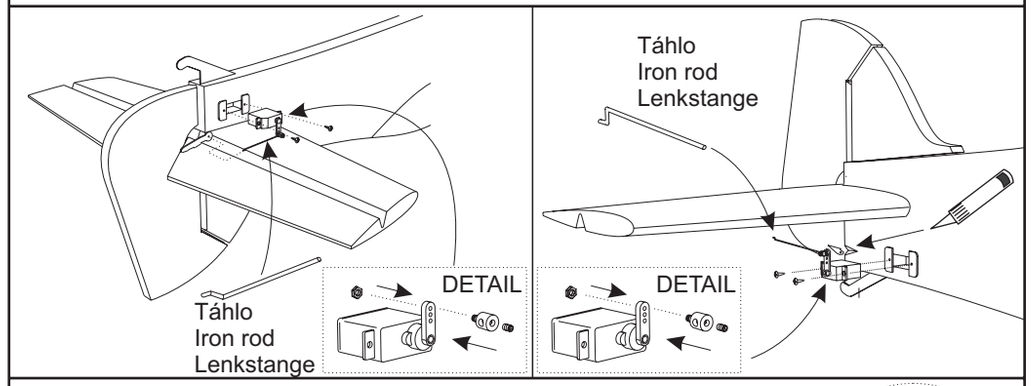
Táhlo
Iron rod
Lenkstange
DETAIL
Táhlo
Iron rod
Lenkstange
DETAIL

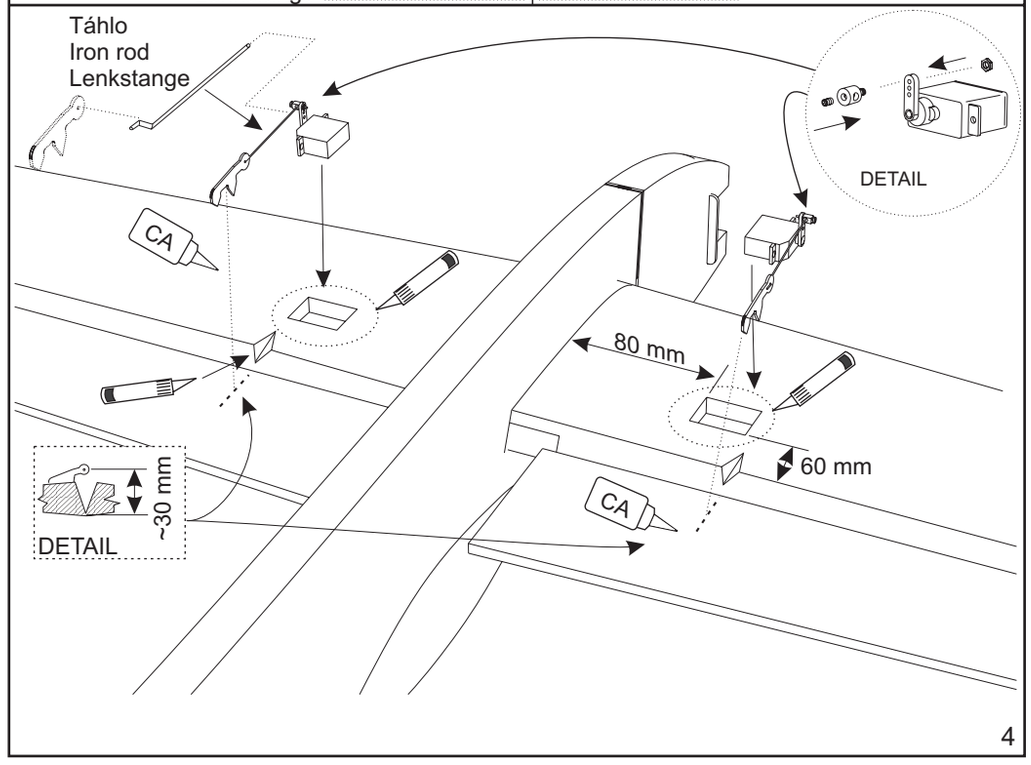
Táhlo
Iron rod
Lenkstange
DETAIL
CA
80 mm
60 mm
CA
~30 mm
DETAIL